SURLY

Front Rack (フロントラック)

やぁ、どうも。このサーリー製品のために苦労して稼いだお金を使っていただきありがとうございます。サーリーの製品は有用で耐久性を持つよう設計されています。ですのでこの製品も長い間お客様に貢献すると確信しています。

Design (デザイン)

サーリーのフロントラックは大部分のフォークに対応するために十分な調整が可能となっています。フェンダーのあるなしに関わらず、26-29インチのホイールを収容するフォークに取り付け可能です。サーリーのフォークにも全て対応しますが、パグズリーとムーンランダーのフォーク（パグズリーはドライブサイドブレードのオフセットゆえ、ムーンランダーはブレード幅の関係で）は例外です。出荷状態のラックとハードウェアはサーリーのロード、ツーリングフォークに合うよう設計されたものです。他のカテゴリのフォークに付けるには追加のハードウェアが必要ですので、サーリーもしくは最寄りの取り扱い店に問い合わせください。サーリーのフロントラックは積載貨物の荷重を可能な限り低く押さえるよう高さの微調整が可能です。またフォークのオフセット量や曲げ具合、取り付け小物の位置に併せて、ラックの角度を地面に対して水平にすることが出来ます。パニアバッグを高く、もしくは低くして走ることも可能です。低くすれば安定した走行が出来ますし、場合によっては背丈の高い草や泥（深い轍の出来た道路、トレイルなど）を避けるためにパニアを高くして走りたいこともあるでしょう。このラックは本当に用途が広く出来ているのです。

⚠警告：サイクリングには危険が伴います。自転車部品はプロの整備士によって組み付け、お手入れを行ってもらって下さい。自転車やアクセサリーの改造は行わないで下さい。全ての製品の説明書、メーカーのウェブサイトに載っている警告を含む情報に目を通し、従って下さい。乗車の際は常にヘルメットをかぶりましょう。

⚠警告：生き物（ペットなど）の運搬は止めて下さい。バランスが変わって、荷物とお客様が共に重傷や死を負うような事故の要因となる恐れがあります。

Construction（構造）

サーリーのフロントラックは耐久性と修理の容易さから4130クロモリチューブで作られています。稀なこととは思いますが、ツアーに出ている間に必要に応じて溶接やロウ付け、ハンダ付けが行えます。アルミ製のラックでは得られない贅沢であり安心感です。重さに対する強さの比率を最適化したいがため、チューブの肉厚は運ばなければならない荷重の負荷によって変わります。お客様にとって有用であると思われるロウ付け小物も加えました。前方のアイレットはライトや自作のフラットフェンダーを取り付けるために、後部のアイレットはフラットフェンダーもしくは追加／互換ラックのストラットをフォークのクラウンや下部のロウ付け小物に加えるために使えますし、前後一緒に利用してロープやバンジーコード、パニアバッグを押さえることが出来ます。ラックは腐食を寄せ付けないためリン酸処理と、粉体塗装が施されています。付属のハードウェアはアルミ、クロモリ、ステンレス製で、与えられた役目に対する対腐食性や重量比での卓越した強靭さから選択されています。

追加製品や安全の情報に関してはウェブサイトのwww.surlybikes.com/safetyをご覧下さい。

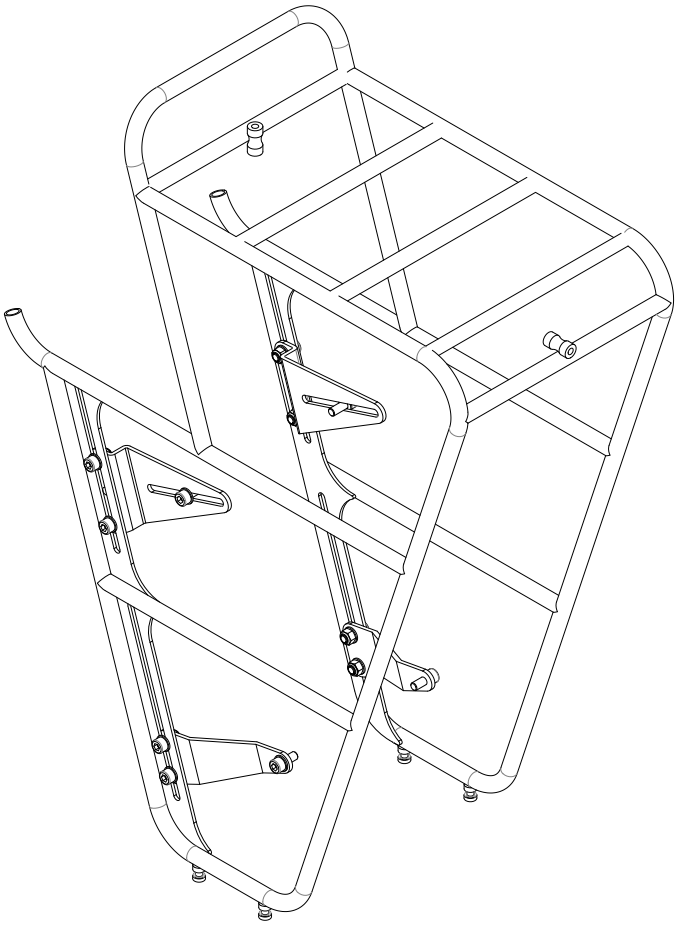

Compatibility and Intended Use（互換性と用途）

サーリーのフロントラックはねじ切りの取り付け台座が付いたフォークで使用、フレームの設計段階でブレードの中間とドロップアウト近くにボルト付けの台座取り付けが想定されているフォークで使用可能、フォークブレード近辺でラバーコートされたクランプを利用することで安全に使用可能といった具合です（追加のハードウェアが必要です）。サーリーラックはカーボンファイバー製のフォークとは互換性がありません。サーリーラックは娯楽的な走行目的の製品で、攻撃的、スタント的な走行には向きません。最大積載荷重は舗装路や手入れをされたオフロードで、しっかりと固定されバランスが取られた条件で32kgです。荷重限界は道路が荒れるほど低くなります。

Tools（必要工具）

4mm アーレンキー
8mm オープンエンドレンチ
グリス
水準器（任意）
あまに油、フレームセイバー*、ボーシールド*、エンジン用噴射式オイル（任意ですが強くお勧めします）
*日本ではWAKO'S ラスペネ、KURE 6-66などが一般的です

Hardware（ハードウェア）

（2）アッパーオフセット
スライディングプレート

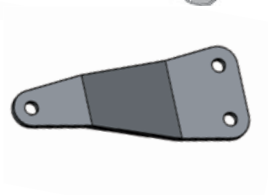

（2）ロワーオフセット
スライディングプレート

（8）M5 ナイロンインサート
ロックナット

（20）M5 x 12mm(外径) stainless
ステンレススチールフラットワッシャー

（12）M5 x 12mm

Assembly Instructions（取り付け説明）

ラックを組み立て、取り付ける前に説明書に全て目を通して下さい。正しく取り付ける能力的な自信がなければ地元の自転車ショップに持ち込んで整備士に取り付けてもらって下さい。

⚠警告：サーリーフロントラックの取り付けの失敗、改造はお勧め出来ませんし、保証の対象外となり怪我や死に至る恐れがあります。

もちろんお客様は幸運なことに取り付けを失敗し、作業の複雑さと遅れにより減少する乗車時間にいらいらを募らせるといった体験をする可能性があるわけです。不確かな部分があるなら、お店に持ち込んで取り付けを行ってもらって下さい。

1. **取り付けのためにワークベンチ、テーブルといったきれいな場所を確保して下さい。作業場は自転車の向きを変えるのに十分な余地を必要とします。手狭な作業場は組み付けと組み立てを困難にすることでしょう。**
2. **付属のハードウェアを確認し、工具やグリスの類いを揃えて下さい。**
3. **任意の作業となりますが、腐食を防ぐためにラックチューブの中に（通気孔を通して）オイルやフレームセーバーを塗って下さい。最高の結果となるよう、オイルやフレームセイバーが垂直方向のパイプ内部にも覆われるよう時折ラックを回転させる時間をとって下さい。**
4. **下部用のオフセットプレートをラックの下側に取り付けて下さい。ハードウェアの取り付け順は外側から順に：12mmキャップスクリュー、ワッシャー、ラック、オフセットプレート、ワッシャー、ロックリングナットという具合です。図1の取り付け参考図をご覧下さい。ハードウェアはこの時点では締め込まないで下さい。アッセンブリが上下に動かせるくらいでないといけません。**

図 1

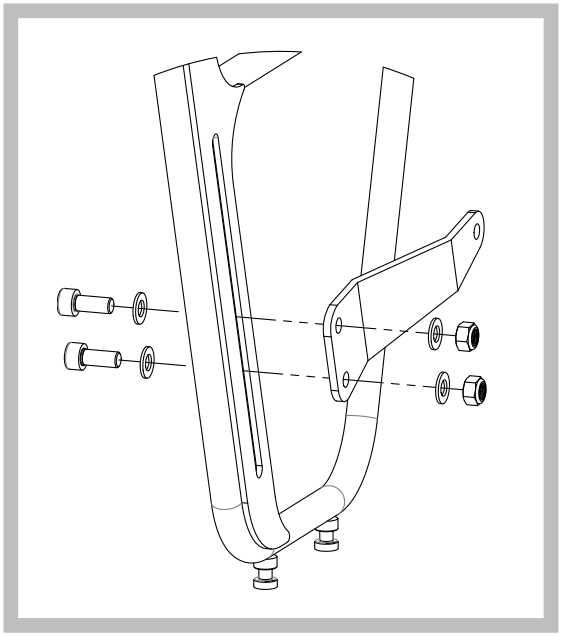

5. この行程はホイールを取り除き、自転車を逆さして床に置くかリペアースタンドに設置することで簡単に行うことが出来ます。12mmキャップスクリューを使ってオフセットプレートをフォークに取り付けます。取り付ける前に12mmボルトにはグリスを塗って下さい。キャップスクリューはある程度締め込まなければいけませんが、ラックが回転出来る程度の緩みは持たせて下さい。そうすることで全てのハードウェアを締め込む前にラックの水平を出すことが出来ます。図2参照

図 2

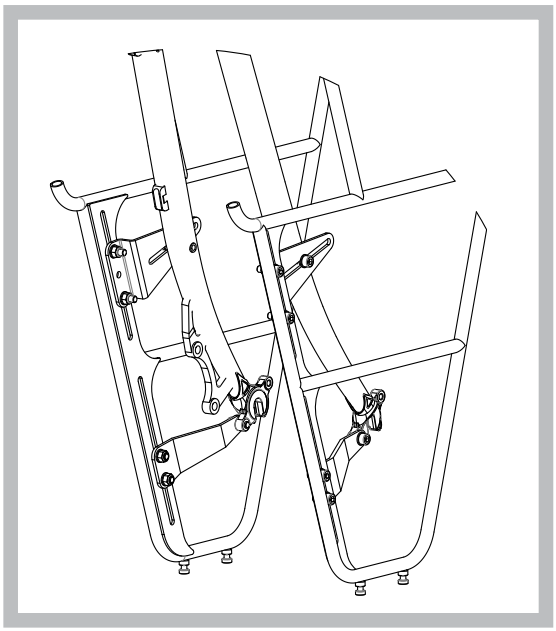

Assembly Instructions（取り付け説明 つづき）

6. ホイールをフォークに取り付け、上下を戻して床に置き、望む高さになるようラックの上下高を調整して下さい。破片が詰まったりフェンダーを取り付けるため（任意）にラックとタイヤの間にクリアランスがあることを確認して下さい。ロワーオフセットプレートのナットをラックが水平になる位置で固定して下さい。ラックの角度を変えることで上部のフレームが床に対して水平になります。図3参照

図 3

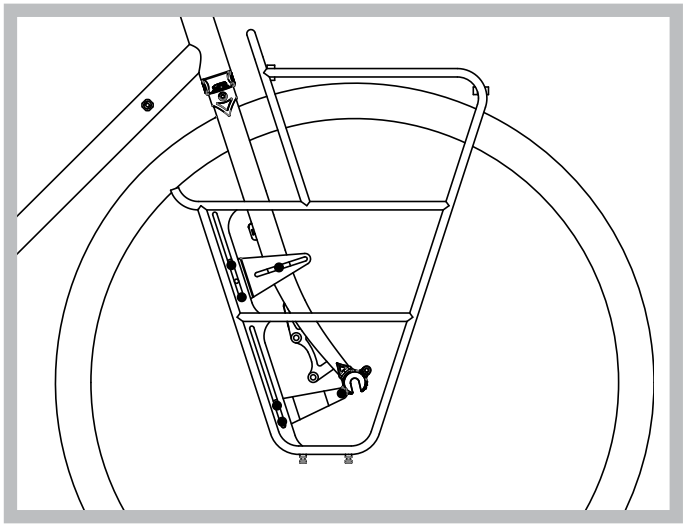

7. アッパースライディングプレートをラックに取り付けます。ハードウェアの取り付け順は外側から順に：12mmキャップスクリュー、ワッシャー、ラック、スライディングプレート、ワッシャー、ロックリングナットという具合です。
8. 12mmキャップスクリューを使ってスライディングプレートをフォークブレード中ほどのアイレットに取り付けて下さい。ラックの水平具合を確認してスライディングプレートのハードウェアを締め込みます。次にスライディングプレートをアイレットに締め込み、ロワースライディングプレートをフォークのアイレットボルトに締め込みます。全てのハードウェアを再度点検し、必要があれば再度締め込んで下さい。最終的な取り付けは図4に似た仕上がりにならなければいけません。ラックはフォークとホイールに対して水平でセンターが出ていないといけません。そう出ない場合、適切なハードウェアを緩めて適切に調整が為されるまでラックを微調整する必要があります。

図 4

Ongoing Maintenance（使用中のお手入れ）

お客様の新しいラックは若干お手入れを必要とします。時々ハードウェアの締まり具合を確認し、湿った環境で乗る傾向であればチューブ内部にオイルを噴射して下さい。

Limited Warranty (制限保証)

サーリーの製品は購入された日から1年間、材料上もしくは製造上の欠陥に対して、下記で詳述する制限を前提として保証を行います。購入証明として日付の入ったレシートを保管ください。

保証は以下については適用されません：

- 間違った取り付けや整備点検、技術の欠如や経験不足で行われる使用者自身の取り付けによる損傷
- 改造された、放置された、競技で使われた、営利目的で使われた、悪用、乱用された、もしくは事故にあった、その他通常使用の範疇を超える事例
- 販売状態の自転車と互換性のない、もしくは元来使用を意図されないコンポーネント、部品、アクセサリの取り付け
- ペイント、表面仕上げのダメージもしくは悪化、美観や製品の外観的要因
- 通常使用での消耗やほころび
- 自転車の組み付け作業における製品の取り外し、変更、再調整にかかる工賃

この制限保証はサーリーの判断によって行われる、欠陥のある製品の修理、もしくは交換に明確に限定される唯一の保証です。この制限保証は最初にサーリー製品を購入いただいた方にのみ適用され、譲渡は出来ません。この制限保証は正規代理店もしくはディストリビューターから製品を購入いただいた方にのみ適用されます。サーリーは直接的、付随的、必然的、もしくは何らかの明示もしくは暗示保証に違反することにより生じる、コンディション、市場性、特定の使用目的に対する適合性、その他のここに述べられる条件を除く弊社製品に関する如何なる損失、不便、損害に対しても支払いの義務を応じません。

この制限保証は消費者に特定の特定の法的権限を与え、それらの権利は他の権利共々お住まいの地域により変わります。またこの制限保証はお客様の法定権利に影響を及ぼしません。

法令が認める範囲で、これらの保証は唯一のものであり、他の表示もしくは暗示された保証、コンディションを含めた保証、市販上のコンディション、特定の目的に対する適合性などの保証は一切適用されません。

Surly

6400 West 105th Street
Bloomington, MN 55438

The Watts Line: 877.743.3191

The Email: derby@surlybikes.com

The Web Address: www.surlybikes.com

3250 02/14